Kit de refacciones para mantenimiento preventivo. */ Kit of parts for preventive maintenance.*

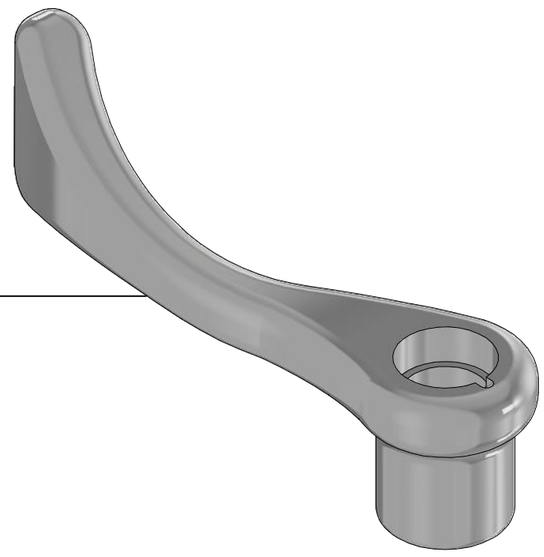

Rh-464
Maneral Derecho
Right Handle

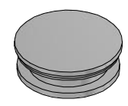

Rh-002
O'ring 2-012

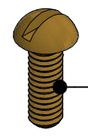

Rf-015
Tornillo Cabeza Redonda 8-32-UNC-2A
8-32-UNC-2A Round Head Screw

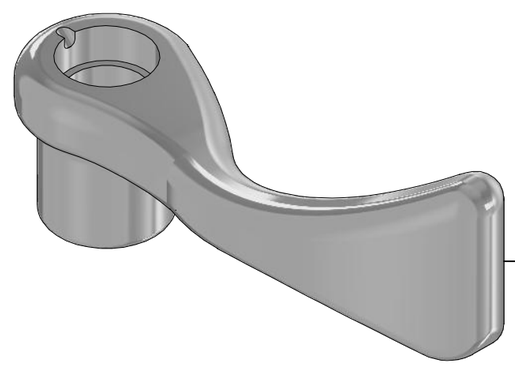

Rh-417
Maneral Izquierdo
Left Handle

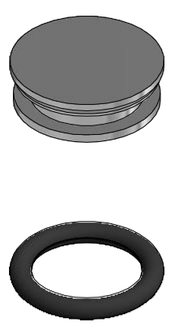

Sh-355
Kit Botón con O´ring
O´ring Button Kit

Rh-483
O'ring 2-224

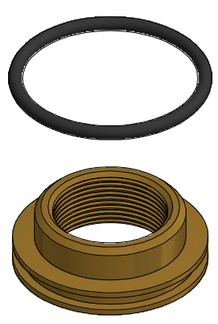

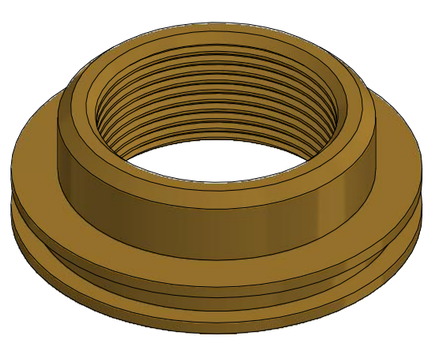

Sh-144
Tuerca Chapetón con O´ring
Escutcheon Nut with O´ring

Asesoría y Servicio Técnico:
Consultancy and Technical Service:
(52) 55 53 33 94 31
servicio.tecnico@helvex.com.mx

Refacciones Originales:
Original Spare Parts:
www.refaccioneshelvex.com.mx
refacciones@helvex.com.mx
(52) 55 53 33 94 00
(52) 55 53 33 94 21
Ext. 5913, 5068 y 4815