ACC-106

Gancho
Hook

Kit de refacciones para mantenimiento preventivo. */ Kit of parts for preventive maintenance.*

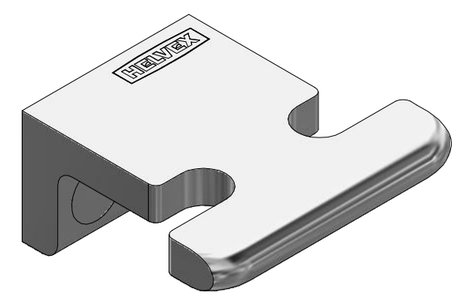

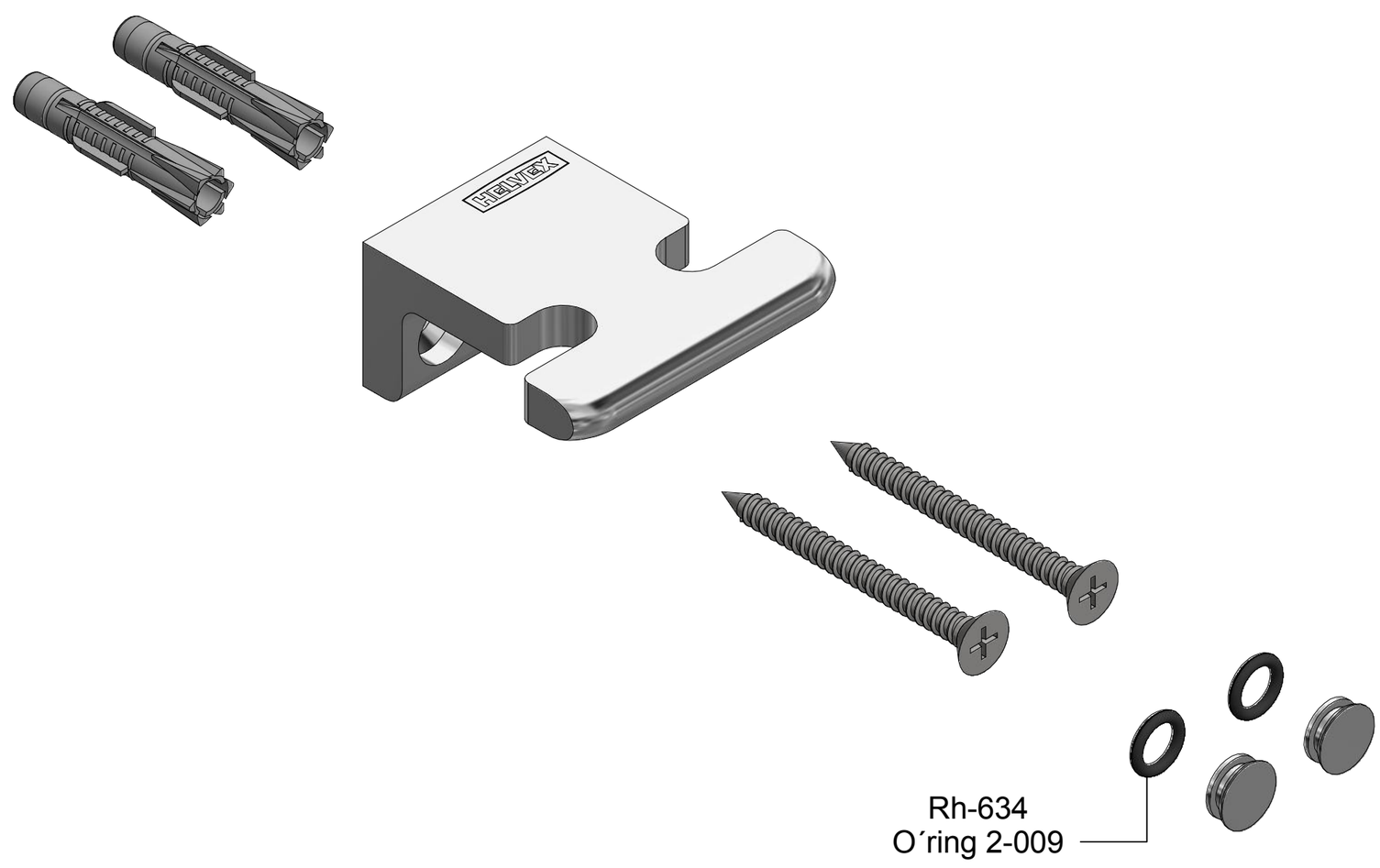

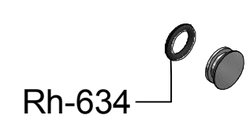

Sa-355
Tapón Armado
Assembly Plug

Sa-353
Kit de Fijación con Pijas Cab. Cónica 10-16 AB
10-16 AB Fixing Kit with Conical Head Lag Screw

Asesoría y Servicio Técnico: 01800 909 2020
Consultancy and Technical Service: 01(55)53339431
servicio.tecnico@helvex.com.mx

Refacciones Originales: 01 800 890 0594
Original Parts: 01 (55) 53 33 94 00
53 33 94 21
refacciones@helvex.com.mx Ext. 5068, 5815 y 5913